AIS　検査票控え

告知コメント

		問合番号	19163098	申告イベント		検査員名	
ナビ予約検査		管理番号	1000050370			0304	
開催	AA	受付No	ー 01	通常		山田	

会員番号	A010744-46	会員店名	新スバル中販　カースポット南大沢	担当	

初年度	車名	グレード	評価点
H 年 25 / 2 月	インプレッサスポーツ　4WD	2．0i　アイサイト グレード補記	4

型式	駆動	ドア	定員	燃料	排気量	外装	内装
DBA-GP7	4WD	5D	5人	GS	2000 cc	B	B

走行	車検	書類	装備		
47,704　Km	名変中 H30 年 2 月	保証書 取説	ABS	エアB	不明AW

車歴	エアコン	輸入車			
自家	AC				ナビ(AVIC-MR2009) バックカメラ、 ETC

シフト	リサイクル預託金	8ナンバー
FAT	12030 円	

外装色	クロ　／
カラーNo	
積載	0 kg
車台No	GP7-035909
シリアルNo	

セールスポイント

GP7B5AC-ROC、4S20、
社外AW、マフラー(純正欠)、
STIアスポイラー、タワーバー、OPルーフスポイラー
スペアキー有、

注意事項申告欄（修復・不具合箇所および状態等）

検査員コメント	備考
シートすれ<小>	
ピラー内張りA<小>	
外装小傷有	
F廻り下擦り<小>	
Fガラス飛び石<小>	

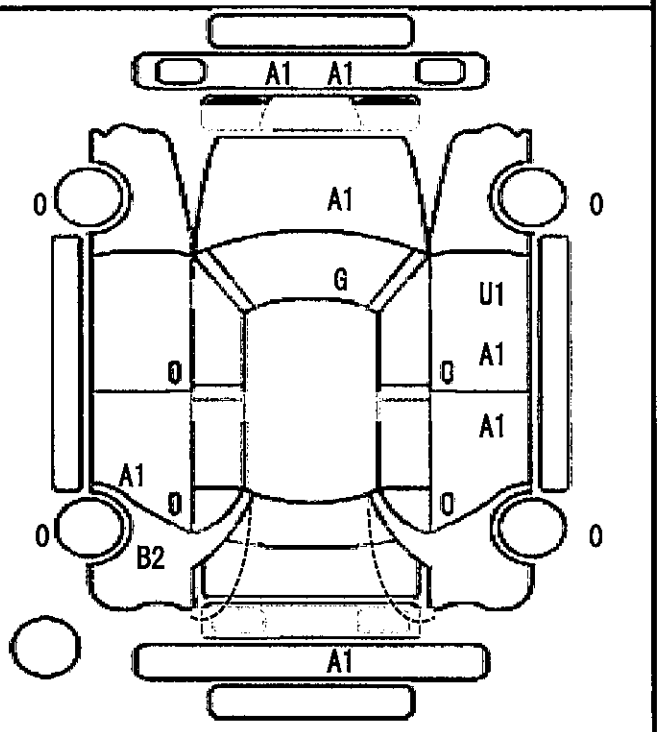

共有在庫		小売価格	1,225 千円	AA	スタート価格	千円	型式指定	0	類別区分	0	
		業販価格	0 千円		売り価格	千円	諸元	長 0 cm	幅 0 cm	高 0 cm	
							登録No	相模	-	名変中	
							チェックNo				